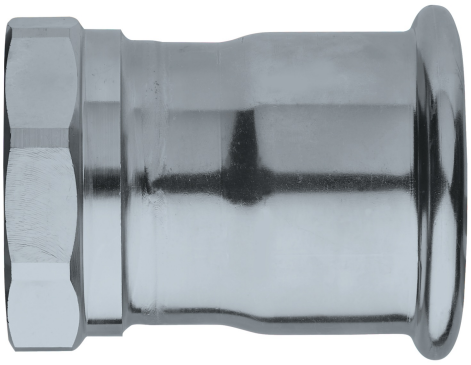

frabo press C-STEEL V

BREVETTATO

Manicotto femmina filettato femmina.

SECURFRABO

Specifiche tecniche

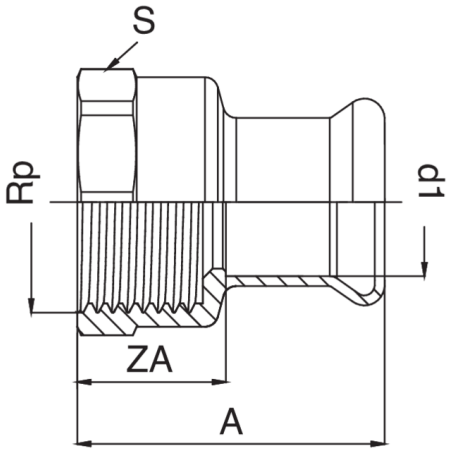

D1 X RP	BAG	MASTER BOX	CODICE	A	S	ZA
76,1* x 2"1/2	1	8	ACF270C12076000	114	86	59
88,9* x 3"	1	5	ACF270D03089000	123,5	98	63,5
108* x 4"	1	3	ACF270E04108000	153	122	83

* Profilo M.
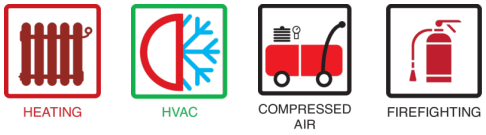
Applicazioni