OT5134

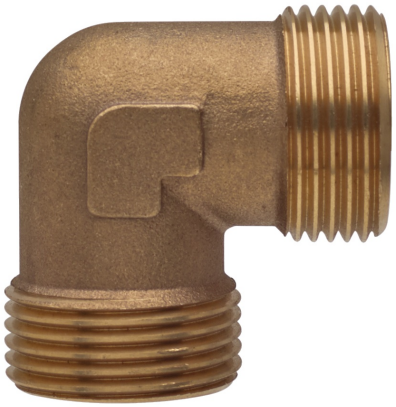

Codo rosca macho/macho.

Especificaciones técnicas

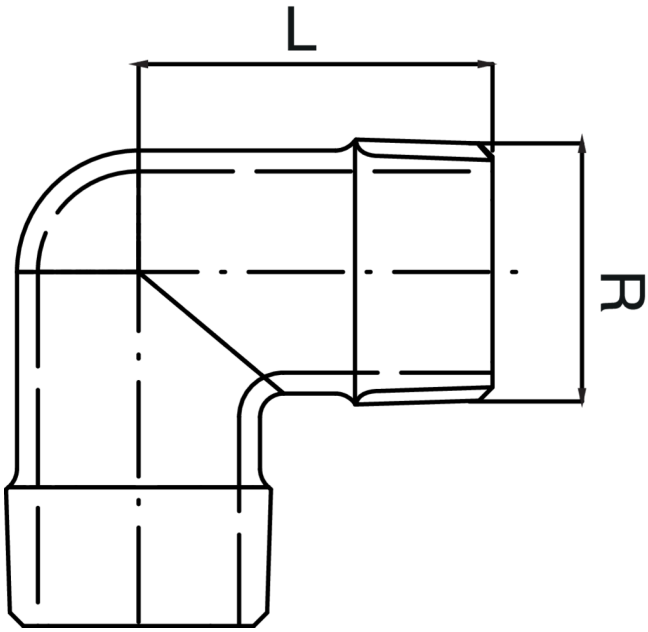

R	BAG	MASTER BOX	CÓDIGO	L
3/4"	10	100	OT5134A34A34000	28

Aplicaciones